SPIS TREŚCI

	STRONA
NARZĘDZIA POMIAROWE	
• Kątowniki precyzyjne: MKSa; MKSb; MKSc; MKSg; MKSh; MLSk; MKS; MKSm.	3
• Kątowniki ślusarskie: MKSa-S; MKSc S; MKSs S; MKSt S.	8
• Kątowniki warsztatowe: PKSa; PKSc.	9
• Płyty pomiarowe: MLFa.	10
• Liniały: MLWa; MLWc.	10
• Przymiary: MLKc; MLPn.	11
• Wzorce: MWG; MWKc; MWP.	12
• Szczelinomierze: MWS; MWSk.	13
NARZĘDZIA SKRAWAJĄCE I DO OBRÓBKI PLASTYCZNEJ NA ZIMNO	
• Noże styczne: NHGd; NHGe; NHGf; NHGm.	14
• Noże promieniowe: NHGg; NHGx; NHGp.	15
• Pogłębiacze: MWP.	17
• Wiertła: NWKs; AWK.	17
• Głowice i rolki: NUGh; NUGk; NUGm;	19
• Oprawki mocujące: PTZz.	20
UCHWYTY I POMOCE WARSZTATOWE	
• Oprawki: PBGa.	21
• Pokrętki do gwintowników: PBPc; PBPf; PBPz; PBN.	21
• Imadła szlifierskie: PJNk.	23
• Elementy ustawcze: PMKd; PMKf; MLRb; MLRd; MLRc.	24
• Pryzmy: MLRs; MLRf; MLRg; MLRh; MLRk; MLRm; PPSm.	27
• Podstawki: MMZn; MDZb.	30
NARZĘDZIA RZEMIEŚLNICZE.	
• Nasadki wymienne: RWAa; RWAb; RWAs; RWTp.	31
• Akcesoria kluczy nasadowych: RWYb; RWYs; RWYa; RWYe; RWYg.	33
• Pokrętła do nasadek: RWYc; RWYd; RWYn.	35
• Klucze nasadowe specjalne: RWAn; RWK; RWS.	36
• Zestawy kluczy nasadowych: RWA RZB; RWA RZP; RWA RZT.	37

1

2

3

4

LIST OF CONTENENT

		SIDE
1	**MEASURING TOOLS**	
	• Precision squares: MKSa; MKSb; MKSc; MKSg; MKSh; MLSk; MKS; MKSm.	3
	• Locksmith squares: MKSa-S; MKSc S; MKSs S; MKSt S.	8
	• Workshop squares: PKSa; PKSc.	9
	• Measuring Surfaces: MLFa.	10
	• Straight edges: MLWa; MLWc.	10
	• GAUGES: MLKc; MLPn.	11
	• Gages: MWG; MWKc; MWP.	12
	• Feeler Gages: MWS; MWSk.	13
2	**CUTTING TOOLS**	
	• Tangential knives: NHGd; NHGe; NHGf; NHGm.	14
	• Radial tools: NHGg; NHGx; NHGp.	15
	• Deepeners: MWP.	17
	• Drills: NWKs; AWK.	17
	• Heads and rolls: NUGh; NUGk; NUGm;	19
	• Holding Arbors: PTZz.	20
3	**HANDLES AND WORSKSHOP SUPPORT TOOLS**	
	• Holders: PBGa.	21
	• adjustable taps and reamer wrenches: PBPc; PBPf; PBPz; PBN.	21
	• Toolmakers & Inspection Vises: PJNk.	23
	• Setting elements: PMKd; PMKf; MLRb; MLRd; MLRc.	24
	• V-Blocks: MLRs; MLRf; MLRg; MLRh; MLRk; MLRm; PPSm.	27
	• Holders: MMZn; MDZb.	30
4	**CRAFTSMAN TOOLS**	
	• Replaceable thimbles: RWAa; RWAb; RWAs; RWTp.	31
	• Socket wrenches accessories: RWYb; RWYs; RWYa; RWYe; RWYg.	33
	• Knobs for thimbles: RWYc; RWYd; RWYn.	35
	• Special socket wrenches: RWAn; RWK; RWS.	36
	• Set of socket wrenches: RWA RZB; RWA RZP; RWA RZT.	37

Nasadki 6-kątne
6-angle thimbles

Spełnia wymogi polskiej normy PN-87/M.-64995
In compliance with the Polish Standard PN-87/M..-64995

RWAa

Materiał: wysokostopowa stal chromowo-wanadowa, wykonanie hartowane
Material: high alloy steel chromium vanadium, thermal treatment
Wykonanie powierzchni: nikiel-chrom galwaniczny.
Surface finishing: electroplated nickel-chromium.

Gwarancja dożywotnia
Lifelong warranty

Asortyment / Assortment	ΦD1	ΦD2	L	a - min.
	mm			
RWAa/V 26 - C20	38	34	45	17
RWAa/V 27 - C20	39	35	45	18
RWAa/V 30 - C20	43	36	49	20
RWAa/V 32 - C20	45	38	51	22
RWAa/V 33 - C20	46	38	54	23
RWAa/V 34 - C20	48	39	54	23
RWAa/V 36 - C20	50	40	54	24
RWAa/V 38 - C20	53	41	56	25
RWAa/V 41 - C20	57	42	60	27
RWAa/V 46 - C20	66	44	66	30
RWAa/V 50 - C20	71	46	69	33
RWAa/V 55 - C20	76	46	69	33

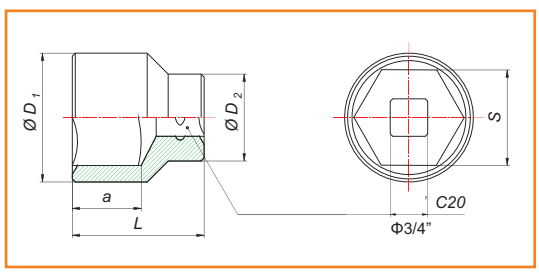

Możemy wykonać nasadki o innych parametrach technicznych.
Thimbles of different technical parameters can also be manufactured.

Nasadki 6-kątne wydłużone
Elongated 6-angle thimbles

Spełnia wymogi polskiej normy PN-87/M..-64995
In compliance with the Polish Standard PN-87/M..-64995

RWAa

Materiał: wysokostopowa stal chromowo-wanadowa, wykonanie hartowane
Material: high alloy steel chromium vanadium, thermal treatment
Wykonanie powierzchni: nikiel-chrom galwaniczny.
Surface finishing: electroplated nickel-chromium.

Gwarancja dożywotnia
Lifelong warranty

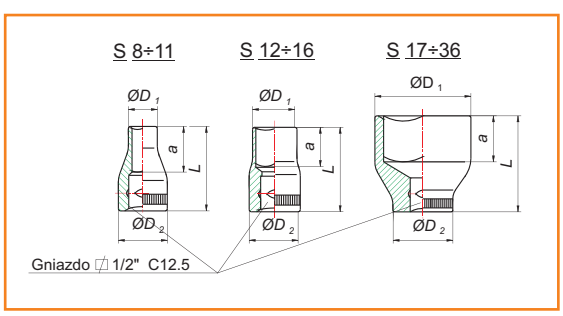

Asortyment / Assortment	ΦD1	ΦD2	L	a	Asortyment / Assortment	ΦD1	ΦD2	L	a
	mm					mm			
RWAa/V-d 8 C12.5	12.2	22	38	19	RWAa/V-d 21 C12.5	29	24	39	21
RWAa/V-d 9 C12.5	13.5	22	38	19	RWAa/V-d 22 C12.5	30.5	25	41	22
RWAa/V-d 10 C12.5	15.0	23	38	19	RWAa/V-d 23C12.5	32	25	42	22
RWAa/V-d 11 C12.5	16.0	23	38	19	RWAa/V-d 24 C12.5	33	26	42	22
RWAa/V-d 12 C12.5	18.0	23	38	18	RWAa/V-d 26 C12.5	36	26	42	22
RWAa/V-d 13 C12.5	19.0	23	38	18	RWAa/V-d 27 C12.5	36	27	45	23
RWAa/V-d 14 C12.5	20.0	23	38	18	RWAa/V-d 28 C12.5	37	28	45	23
RWAa/V-d 15 C12.5	22.5	24	38	18	RWAa/V-d 30 C12.5	40	29	45	23
RWAa/V-d 16 C12.5	24.0	24	38	18	RWAa/V-d 32 C12.5	43	29	48	23
RWAa/V-d 17 C12.5	24.0	24	38	18	RWAa/V-d 33 C12.5	47	30	48	23
RWAa/V-d 18 C12.5	25.5	24	38	20	RWAa/V-d 34 C12.5	48	30	48	23
RWAa/V-d 19 C12.5	26.5	24	39	21	RWAa/V-d 36 C12.5	50	30	50	24

Możemy wykonać nasadki o innych parametrach technicznych.
Thimbles of different technical parameters can also be manufactured.

Nasadki 6-kątne długie
Elongated 6-angle thimbles

Spełnia wymogi polskiej normy PN-87/M...-64995
In compliance with the Polish Standard PN-87/M.....-64995

RWAa

Gwarancja dożywotnia
Lifelong warranty

Materiał: wysokostopowa stal chromowo-wanadowa, wykonanie hartowane
Material: high alloy steel chromium vanadium, thermal treatment

Wykonanie powierzchni: nikiel-chrom galwaniczny.
Surface finishing: electroplated nickel-chromium.

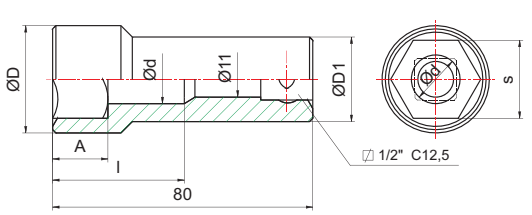

Asortyment Assortment	ΦD	ΦD1	Φd	l
	mm			
RWAa/d 10 - C12,5	15	22	8,5	31
RWAa/d 13 - C12,5	19		-	48
RWAa/d 16 - C12,5	22		14	
RWAa/d 17 - C12,5	23,5		15	
RWAa/d 19 - C12,5	26,5	23	17	
RWAa/d 21 - C12,5	29		17	

Możemy wykonać nasadki o innych parametrach technicznych.
Thimbles of different technical parameters can also be manufactured.

Nasadki 12-kątne
12-angle thimbles

RWAb

Spełnia wymogi polskiej normy PN-87/M...-64995
In compliance with the Polish Standard PN-87/M.....-64995

Gwarancja dożywotnia
Lifelong warranty

Materiał: wysokostopowa stal chromowo-wanadowa, wykonanie hartowane
Material: high alloy steel chromium vanadium, thermal treatment

Wykonanie powierzchni: nikiel-chrom galwaniczny.
Surface finishing: electroplated nickel-chromium.

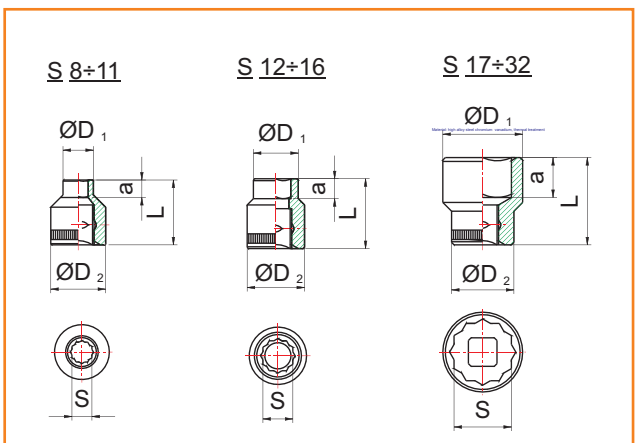

Asortyment Assortment	ΦD1	ΦD2	L	a - min.
	mm			
RWAb/V 8 - C 12,5	12	22	26	7
RWAb/V 9 - C 12,5	13,5	22	26	7
RWAb/V 10 - C 12,5	15,5	23	26	7
RWAb/V 11 - C 12,5	16	23	26	7
RWAb/V 12 - C 12,5	18	23	26	8
RWAb/V 13 - C 12,5	19	23	28	8
RWAb/V 14 - C 12,5	20	23	28	10
RWAb/V 15 - C 12,5	22	24	30	10
RWAb/V 16 - C 12,5	23	24	30	10
RWAb/V 17 - C 12,5	24	24	30	10
RWAb/V 18 - C 12,5	25,5	24	30	12
RWAb/V 19 - C 12,5	26,5	24	30	12
RWAb/V 21 - C 12,5	29	24	32	14
RWAb/V 22 - C 12,5	30,5	25	35	16
RWAb/V 24 - C 12,5	33	26	38	17
RWAb/V 27 - C 12,5	36	27	40	19
RWAb/V 30 - C 12,5	40	29	44	21
RWAb/V 32 - C 12,5	43	29	44	23
RWAb/V 34 - C 12,5	48	30	47	23

Możemy wykonać nasadki o innych parametrach technicznych.
Thimbles of different technical parameters can also be manufactured.

Nasadki do śrub dwustronnych
Socket wrenches for two-sided screws

RWAs

Materiał: wysokostopowa stal chromowo-wanadowa, wykonanie hartowane

Material: high alloy steel chromium vanadium, thermal treatment

Gwarancja dożywotnia

Lifelong warranty

Wykonanie powierzchni: nikiel-chrom galwaniczny.

Surface finishing: electroplated nickel-chromium.

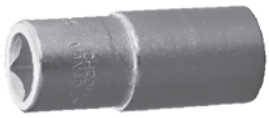

Asortyment Assortment	M	ΦD	l
		mm	
RWAs 3/4 - 16 UNF - C20	3/4 – 16UNF	40	22
RWAs 5/8 - 18 UNF - C20	5/8 – 18 UNF	40	25
RWAs M8 -C12.5	M8	18	13
RWAs M10 -C12.5	M10	22	20
RWAs M12x1.25 -C12.5	M12x1.25	22	20
RWAs M18x1.5 -C12.5	M18x1.50	27	22
RWAs M22x1.5 -C12.5	M22x1.50	30	25

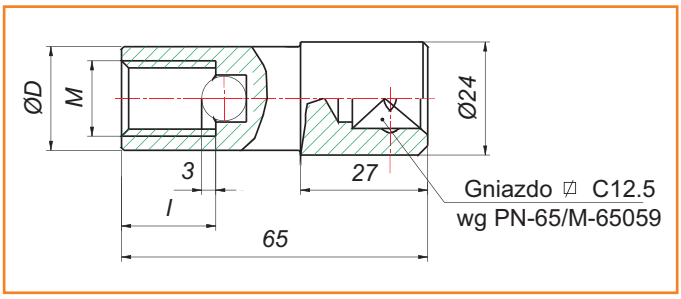

Możemy wykonać nasadki o innych parametrach technicznych.

Thimbles of different technical parameters can also be manufactured.

Nasadki RWAs służą do dokręcania śrub dwustronnych (szpilek), mają zastosowanie głównie w przemyśle motoryzacyjnym.

Thimbles RWAs are used for tightening two-sided screws (pins), are mainly used in automotive industry.

Trzpienie wymienne 6-kątne
Replaceable 6-angle spigots

RWTp

Spełnia wymogi polskiej normy PN-71/M.-65041

In compliance with the Polish Standard PN-87/M.-65041

Materiał: wysokostopowa stal chromowo-wanadowa, wykonanie hartowane

Material: high alloy steel chromium vanadium, thermal treatment

Wykonanie powierzchni: nikiel-chrom galwaniczny.

Surface finishing: electroplated nickel-chromium.

Gwarancja dożywotnia

Lifelong warranty

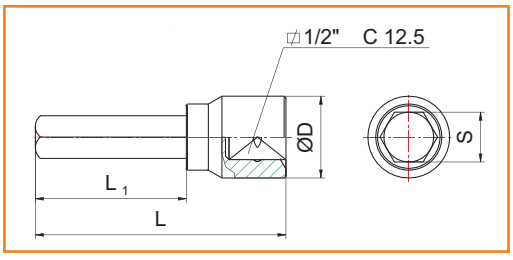

Asortyment Assortment	s	ΦD	L	L1	Asortyment Assortment	s	ΦD	L	L1	M
	mm					mm				
RWTp 6 - C12,5	6	22	45	19	RWTp/d 6 - C12,5	6	22	90	19	8
RWTp 8 - C12,5	8	22	45	19	RWTp/d 8 - C12,5	8	22	90	19	10
RWTp 10 - C12,5	10	22	45	19	RWTp/d 10 - C12,5	10	22	90	19	12
RWTp 12 - C12,5	12	23	45	17	RWTp/d 12 - C12,5	12	23	90	17	14
RWTp 14 - C12,5	14	23	45	17	RWTp/d 14 - C12,5	14	23	90	17	16

Możemy wykonać trzpienie wymienne o innych parametrach technicznych.

Replaceable spigots of different technical parameters can also be manufactured.

AKCESORIA KLUCZY NASADOWYCH
SOCKET WRENCHES ACCESSORIES

Zabierak

Driver

RWYb

Spełnia wymogi polskiej normy PN-75/M.-65060

In compliance with the Polish Standard PN-75/M.-65060

Materiał: wysokostopowa stal chromowo-wanadowa, wykonanie hartowane.

Material: high alloy steel chromium vanadium, thermal treatmen.t

Gwarancja dożywotnia

Lifelong warranty

Wykonanie powierzchni: nikiel-chrom galwaniczny.

Surface finishing: electroplated nickel-chromium.

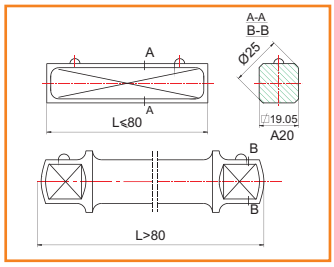

Asortyment Assortment	L
	mm
RWYb/V A 20	66
RWYb/V A 20	115
RWYb/V A 20	200
RWYb/V A 20	320

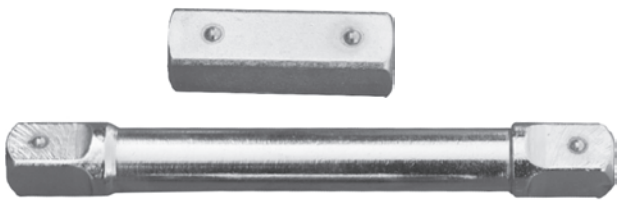

Możemy wykonać zabieraki o innych parametrach technicznych.

Drivers of different technical parameters can also be manufactured..

Zabieraki redukcyjne
Reductional drivers
RWYs

Gwarancja dożywotnia
Lifelong warranty

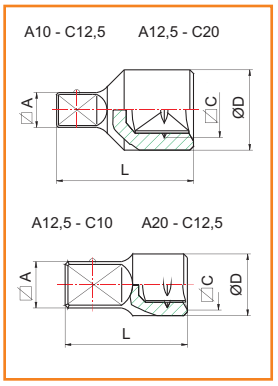

Materiał: wysokostopowa stal chromowo-wanadowa, wykonanie hartowane.
Material: high alloy steel chromium vanadium, thermal treatment.

Wykonanie powierzchni: nikiel-chrom galwaniczny.
Surface finishing: electroplated nickel-chromium.

Asortyment Assortment	Zabierak Driver A	Gniazdo Socket Sq.C kw. C	D	L
	cal- *inch*		mm	
RWYs/V A10 - C12.5	3/8"	1/2"	22	37,5
RWYs/V A12,5 -C10	1/2"	3/8"	18	33,5
RWYs/V A12,5 - C20	1/2"	3/4"	32	55
RWYs/V A20 - C12,5	3/4"	1/2"	25,4	47

Możemy wykonać zabieraki o innych parametrach technicznych.
Drivers of different technical parameters can also be manufactured.

Pokrętła zapadkowe
Click Konob
RWYa

Spełnia wymogi polskiej normy PN-75/M.-65060
In compliance with the Polish Standard PN-75/M.-65060

Gwarancja dożywotnia
Lifelong warranty

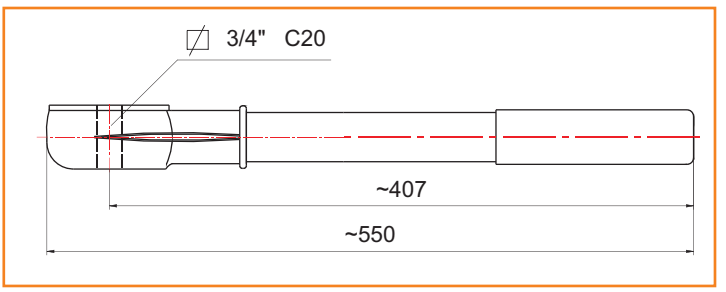

Łączniki przegubowe
Joint connectors
RWYe

Spełnia wymagania polskiej normy PN-75/M.-65060
In compliance with the Polish Standard PN-75/M.- 65060

Materiał: wysokostopowa stal chromowo-wanadowa, wykonanie hartowane.
Material: high alloy steel chromium vanadium, thermal treatment.

Wykonanie powierzchni: nikiel-chrom galwaniczny.
Surface finishing: electroplated nickel-chromium.

Gwarancja dożywotnia
Lifelong warranty

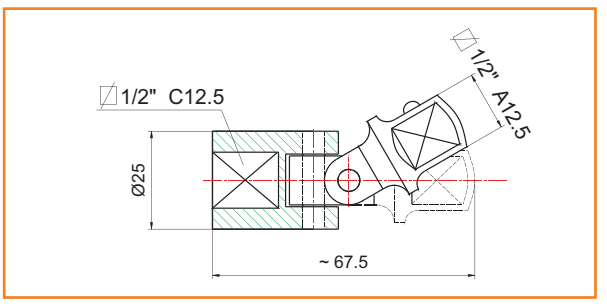

Możemy wykonać łączniki o innych parametrach technicznych.
Joint connectors of different technical parameters can also be manufactured.

Przedłużacze
Extenders
RWYg

Spełnia wymagania polskiej normy PN-75/M.-65060
In compliance with the Polish Standard PN-75/M.-65060

Materiał: wysokostopowa stal chromowo-wanadowa, wykonanie hartowane.
Material: high alloy steel chromium vanadium, thermal treatment.

Wykonanie powierzchni: nikiel-chrom galwaniczny.
Surface finishing: electroplated nickel-chromium.

Gwarancja dożywotnia
Lifelong warranty

Asortyment Assortment	L mm
RWYg/V AC12,5 75	75
RWYg/V AC12,5 125	125
RWYg/V AC12,5 250	250

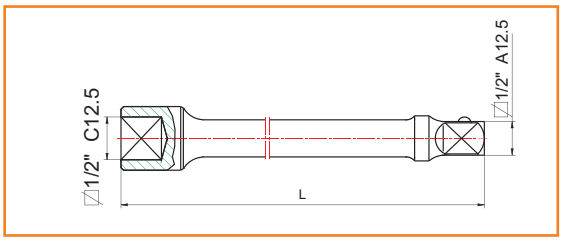

Możemy wykonać przedłużacze o innych parametrach technicznych.
Extenders of different technical parameters can also be manufactured.

Pokrętła proste
Straight knobs
RWYc

Spełnia wymogi polskiej normy PN-87/M...- 64995
In compliance with the Polish Standard PN-87/M...- 64995

Materiał: wysokostopowa stal chromowo-wanadowa, wykonanie hartowane.
Material: high alloy steel chromium vanadium, thermal treatment.

Wykonanie powierzchni: nikiel-chrom galwaniczny.
Surface finishing: electroplated nickel-chromium.

Gwarancja dożywotnia
Lifelong warranty

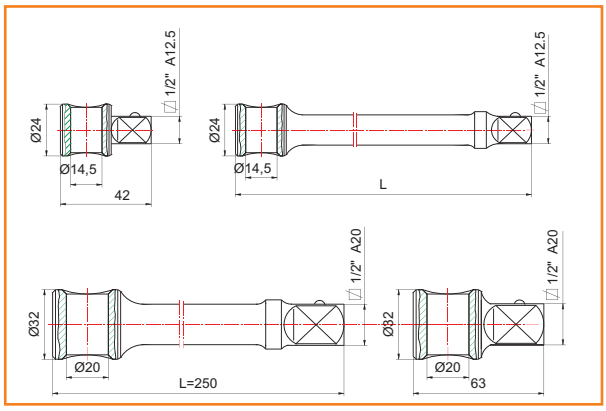

Asortyment Assortment	L mm
RWYc/V A 12,5 - 42	42
RWYc/V A 12,5 - 120	120
RWYc/V A 12,5 - 250	250
RWYc/V A 20 - 63	63
RWYc/V A 20 - 250	250

Możemy wykonać pokrętła o innych parametrach technicznych.
Knobs of different parameters can be manufactured as well.

Przetyczki RWYf - do pokręteł RWYc
Linchpins RWYf for straight knobs RWYc

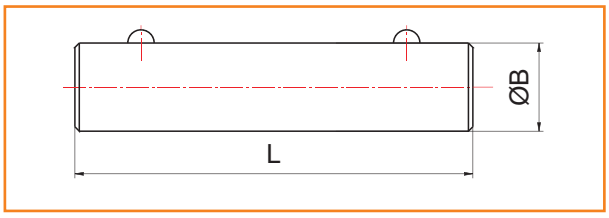

Asortyment Assortment	L mm
RWYf/V B14 220	220
RWYf /V B14 280	280
RWYf /V B20 400	400

Pokrętła korbowe
Crank's knobs
RWYd

Spełnia wymagania polskiej normy PN - 75/M.- 65060
In compliance with the Polish Standard PN - 75/M.- 65060

Materiał: wysokostopowa stal chromowo-wanadowa, wykonanie hartowane.
Material: high alloy steel chromium vanadium, thermal treatment.

Wykonanie powierzchni: nikiel-chrom galwaniczny.
Surface finishing: electroplated nickel-chromium.

Gwarancja dożywotnia
Lifelong warranty

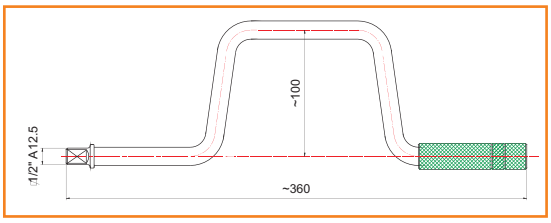

Pokrętła jednostronne
One-sided knobs
RWYn

Spełnia wymagania polskiej normy PN - 75/M....- 65060
In compliance with the Polish Standard PN - 75/M...- 65060

Materiał: wysokostopowa stal chromowo-wanadowa, wykonanie hartowane.
Material: high alloy steel chromium vanadium, thermal treatment.

Wykonanie powierzchni: nikiel-chrom galwaniczny.
Surface finishing: electroplated nickel-chromium.

Gwarancja dożywotnia
Lifelong warranty

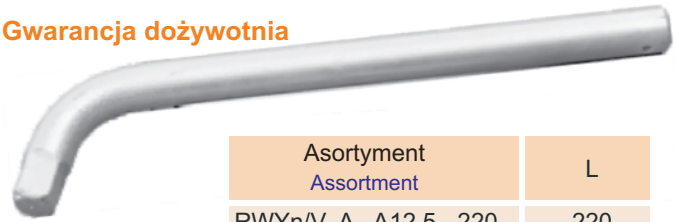

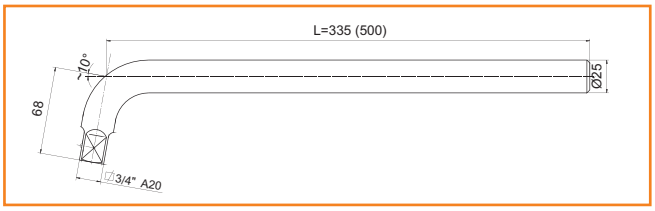

Asortyment Assortment	L
RWYn/V A - A12,5 - 220	220
RWYn/V A - A20 - 335	335
RWYn/V A - A20 - 500	500

Możemy wykonać pokrętła o innych parametrach technicznych
Knobs of different technical parameters can be manufactured as well.

Klucze nasadowe z korbą
Socket wrenches with crank

RWAn

Materiał: wysokostopowa stal chromowo-wanadowa, wykonanie hartowane.
Material: high alloy steel chromium vanadium, thermal treatment.

Gwarancja dożywotnia
Lifelong warranty

Asortyment / Assortment	s	ØD	Φd
	mm		
RWAn/V 10	10	16	11
RWAn/V 13	13	19	12
RWAn/V 17	17	24	13,5
RWAn/V 19	19	26,5	13,5

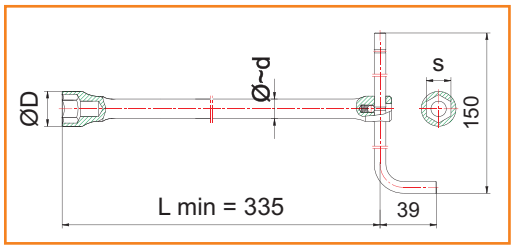

Możemy wykonać klucze o innych parametrach technicznych.
Wrenches of different technical parameters can be manufactured as well.

Klucze specjalne
Special wrenches

RWK

Gwarancja dożywotnia
Lifelong warranty

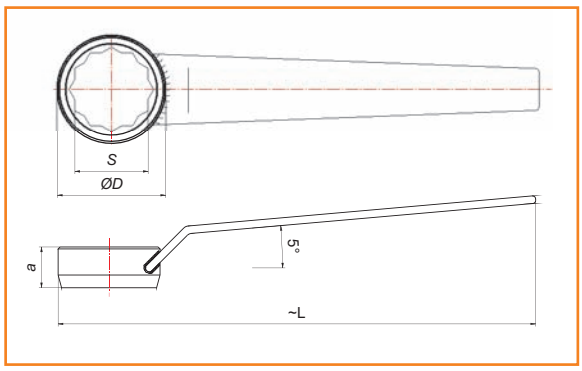

Materiał: wysokostopowa stal chromowo-wanadowa, wykonanie hartowane.
Material: high alloy steel chromium vanadium, thermal treatment.

Klucze czernione.
Wrenches with black oxide finish.

Asortyment / Assortment	ΦD	L	a	M
	mm			
RWKw 41	62	315	34	27
RWKw 46	70	355	38	30
RWKw 50	75	400	38	33
RWKw 55	83	450	38	36
RWKw 60	90	500	42	39
RWKw 65	95	520	42	42
RWKw 70	102	560	45	45
RWKw 75	108	600	45	48
RWKw 80	115	630	45	52
RWKw 85	120	670	48	56
RWKw 90	126	710	48	60
RWKw 95	135	750	51	64
RWKw 100	145	800	54	68
RWKw 105	155	850	58	72
RWKw 110	165	900	61	76
RWKw 115	170	950	64	80

Możemy wykonać klucze o innych parametrach technicznych.
Wrenches of different technical parameters can be manufactured as well.

Klucze nasadowe jednostronne
One-sided Socket Wrenches

RWS

Gwarancja dożywotnia
Lifelong warranty

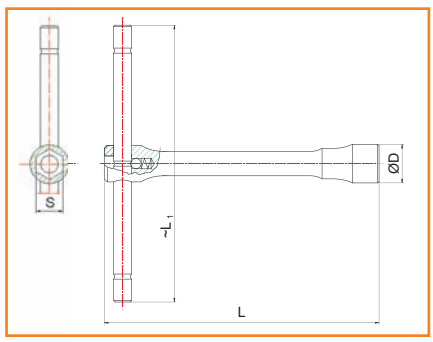

Materiał: wysokostopowa stal chromowo-wanadowa, wykonanie hartowane.
Material: high alloy steel chromium vanadium, thermal treatment.

Wykonanie powierzchni: nikiel-chrom galwaniczny.
Surface finishing: electroplated nickel-chromium.

Asortyment / Assortment	D	L	L1
	mm		
RWSh/V 8	12	88	75
RWSh/V 9	13,5		
RWSh/V 10	15		
RWSh/V 11	17	95	
RWSh/V 12	18		
RWSh/V 13	19	102	85
RWSh/V 14	20	107	
RWSh/V 17	24	115	100
RWSh/V 19	26,5	117	

Na zamówienie możemy wykonać klucze o innych parametrach
Wrenches of different parameters can be manufactured to the order.

Zestawy kluczy w kasetach metalowych
Sets of socket wrenches in metal boxes

RWA RZB - 8/V C 20

RWA RZB

Zawiera:
Includes:

RWAa/V C20 S - 27; 30; 32; 36; 38; 41; 46; 50.
RWYa/AB - C20 - 550
RWYb/V A20 - 66
RWYb/V A20 - 200
RWYc/V A20 - 63
RWYc/V A20 - 250
RWYf /VB20 - 400
RWYn/V A - A20 - 335

Gwarancja dożywotnia
Lifelong warranty

WAGA: 13,0 kg
Weight: 13.0 kg

Wymiary kasety: 570x130x63 mm
Box dimensions: 570x130x63 mm

RWA RZB - 10/d

Zawiera:
Includes:

RWAa/V-dC 12,5 S - 8; 9; 10; 11; 12; 13; 14; 17; 19; 22; 24; 27; 30; 32; 34; 36.
RWYa/V 12.5 -220
RWYn/V A-A 12,5 - 220
RWYe/V AC 12,5 - 67
RWYg/V AC 12,5 - 125
RWYg/V AC 12,5 - 250

Gwarancja dożywotnia
Lifelong warranty

WAGA: 4.80 kg
Weight: 4.80 kg

Wymiary kasety: 300x220x55 mm
Box dimensions: 300x220x55 mm

RWA RZB - 11/d

Zawiera:
Includes:

RWAa/V-d C 12,5 S - 8; 9; 10; 11; 12; 13; 14; 15; 16; 17; 18; 19; 21; 22; 24; 27; 30; 32; 34; 36.
RWYa /V 12.5 -220
RWYc/V A 12,5 - 42
RWYf/V B 14 - 280
RWYe/V AC 12,5 - 67
RWYg/V AC 12,5 - 125
RWYg/V AC 12,5 - 250

Gwarancja dożywotnia
Lifelong warranty

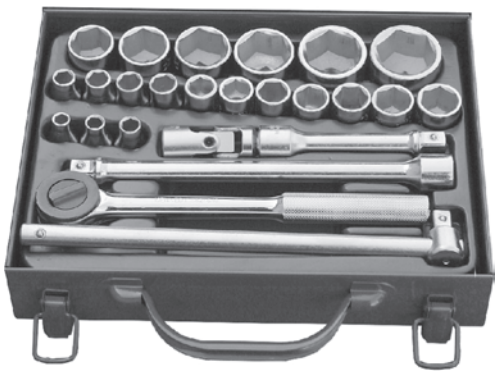

WAGA: 5.40 kg
Weight:5.40 kg

Wymiary kasety: 300x220x55 mm
Box dimensions: 300x220x55 mm

RWA RZB - 17/d

Zawiera:
Includes:

RWAa/V-d C 12,5 S -8; 9; 10; 11; 12; 13; 14; 15; 16; 17; 18; 19; 21; 22; 24; 27; 30; 32; 34; 36.
RWYe/V AC 12,5 - 67
RWYg/V AC 12,5 - 75
RWYd/V A 12,5 - 360
RWYs/A A 12,5 - C20
RWYs/V A20 - C 12,5

Gwarancja dożywotnia
Lifelong warranty

WAGA: 5.20 kg
Weight:5.20 kg

Wymiary kasety: 570x130x63 mm
Box dimensions: 570x130x63 mm

RWA RZB - 18/d

Gwarancja dożywotnia
Lifelong warranty

Zawiera:
Includes:

RWAa/V-d C -12,5: S - 8; 9; 10; 11; 12; 13; 14; 17; 19; 22; 24; 27; 30; 32; 34; 36.
RWYa/V 12.5 -220
RWYc/V A 12,5 - 42
RWYf/V B 14 - 280
RWYe/V AC 12,5 - 67
RWYg/V AC 12,5 - 125
RWYg/V AC 12,5 - 250

WAGA: 4.80 kg Wymiary kasety: 300x220x55 mm

RWA RZB - 19/d

Gwarancja dożywotnia
Lifelong warranty

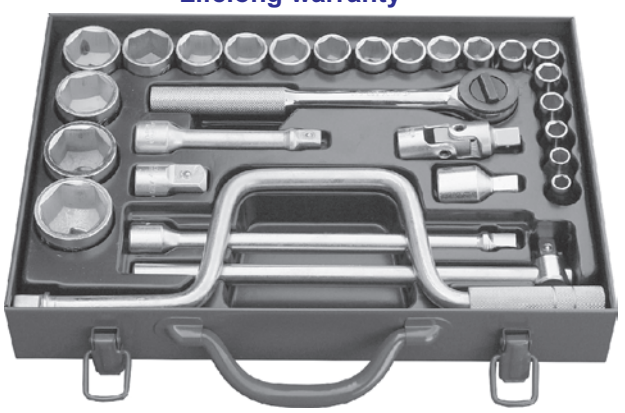

Zawiera:
Includes:

RWAa/V-d C 12,5 S - 8; 9; 10; 11; 12; 13; 14; 15; 16; 17; 18; 19; 21; 22; 24; 27; 30; 32; 34; 36.
RWYa/V 12.5 -220
RWYc/V A 12,5 - 42
RWYf/V B 14 - 220
RWYe/V AC 12,5 - 67
RWYg/V AC 12,5 - 125
RWYg/V AC 12,5 - 250
RWYd/V AC 12,5 - 360
RWYs/V A 12,5 - C20
RWYs/V A20 - C 12,5

WAGA: 6,20 kg Wymiary: 370x250x63 mm
Weight: 6.20 kg Box dimensions: 300x250x63 mm

RWA RZB - 21/d

Gwarancja dożywotnia
Lifelong warranty

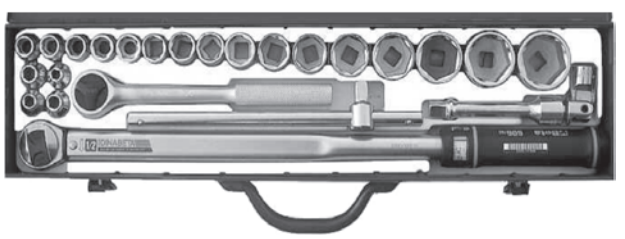

Zawiera:
Includes:

RWAa/V-d - C 12.5 S - 8; 9; 10; 11; 12; 13; 14; 15; 16; 17; 18; 19; 21; 24; 24; 27; 30; 32; 34; 36
RWYa/V 12.5 -220
RWYf B/V -14-280
RWYc/V A 12.5- 42
RWYg/V AC 12.5-125
RWYe/V AC 12.5-67
Klucz dynamometryczny 606/30 Firmy BETA (zakres 60 ÷330 Nm)

WAGA: 6,00 kg Wymiary: 570 x 130 x 63 mm
Weight: 6.00 kg Box dimensions: 300x130x63 mm

Zestaw kluczy w pudełkach tekturowych
Set of socket wrenches in carboard boxes

RWA RZP

RWA RZP - 25/d

Gwarancja dożywotnia
Lifelong warranty

Zawiera:
Includes:

RWAa/V-d C-12,5: S - 8; 10; 12; 13; 14; 15; 16; 17; 19; 21; 22; 24; 27; 32.
RWYn A- A 12,5 - 220

RWA RZP - 27/d

Gwarancja dożywotnia
Lifelong warranty

Zawiera:
Includes:

RWAa/V-d C -12,5: S - 8; 10; 12; 13; 14; 15; 16; 17; 19; 21; 22; 24; 27; 32
RWYc A 12,5 - 120
RWYc A 12,5 - 250
RWYc A 12,5 - 42
RWYf B 14 - 280

Zestawy kluczy w kasetach z tworzywa
Set of socket wrenches in plastic boxes

RWA RZT

RWA RZT - 3/V

Gwarancja dożywotnia
Lifelong warranty

Zawiera:
Includes:

RWAb/V C 12,5: S - 8; 9; 10; 12; 13; 14; 17; 19; 22; 24
RWYn/V A-A 12,5 - 220
RWYg/V AC 12,5 - 125

WAGA: 1,30 kg

RWA RZT - 4/V

Gwarancja dożywotnia

Zawiera:
Includes:

RWAb/V C 12,5: S - 8; 9; 10; 11; 12; 13; 14; 17; 19; 22; 24; 27; 30; 32
RWYa/V - A12.5 - 250
RWYg/V AC 12,5 - 125
RWYe/V AC 12,5 - 67
RWYn/V A-A 12,5 - 220

WAGA: 2,45 kg
Weight: 2.45 kg

RWA RZT - 7/V

Gwarancja dożywotnia

Zawiera:
Includes:

RWAa/V-d C12.5: S - 8; 9; 10; 11; 12; 13; 14; 17; 19; 22; 24; 27; 30; 32.
RWYa/V - A12.5 - 250
RWYg/V AC 12.5 - 125
RWYe/V AC 12.5 - 67
RWYn/V A 12.5 - 220

WAGA: 2.40 kg
Weight: 2.40 kg

RWA RZT - 9/V

Gwarancja dożywotnia

Zawiera:
Includes:

RWAa/V-d C12.5: S - 8; 9; 10; 11; 12; 13; 14; 17; 19; 22; 24; 27; 30; 32
RWYa/V - A12.5 - 250
RWYg/V AC 12.5 - 125
RWYe/V AC 12.5 - 67
RWYc/V A 12.5 - 42
RWYf/V B14 - 220

WAGA: 2.45 kg
Weight: 2.45 kg